JNC140L-BTC3/BTC8/BTC1A/BQT1B

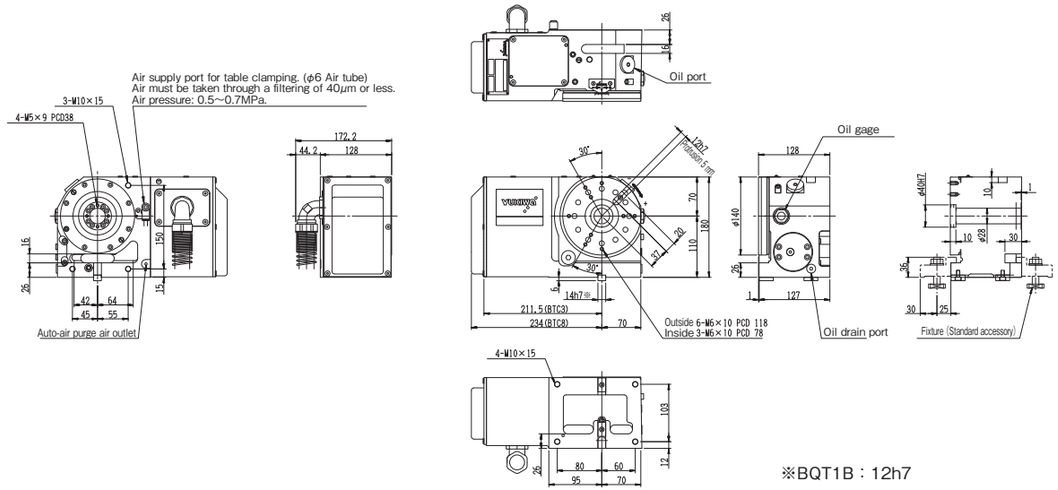

※BQT1B：12h7

JNC170L-BTC3/BQT3/BQT4/BQT5
JNC(H)170L-BTC33/BQT34

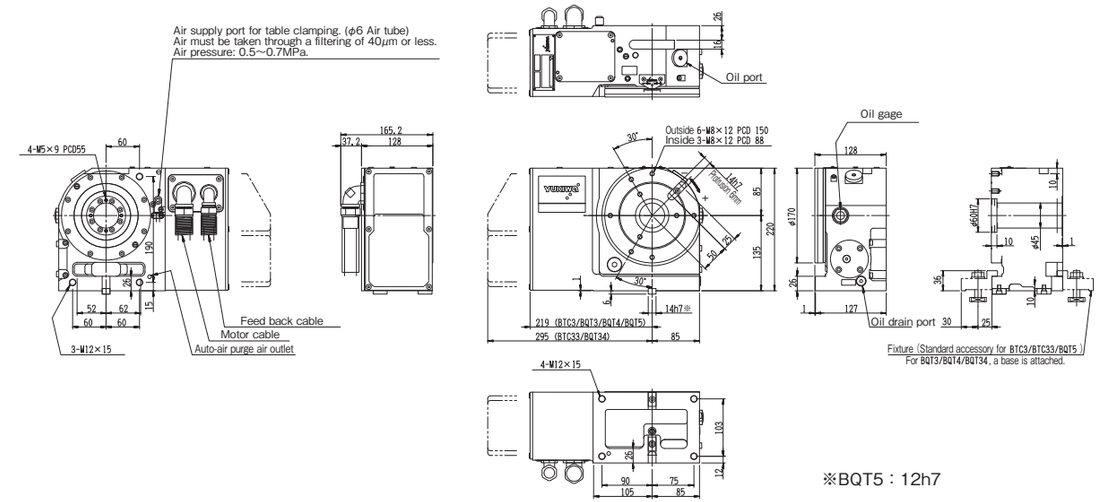

※BQT5：12h7

JNC140L-BQT4
JNC(H)140L-BQT3/BQT5

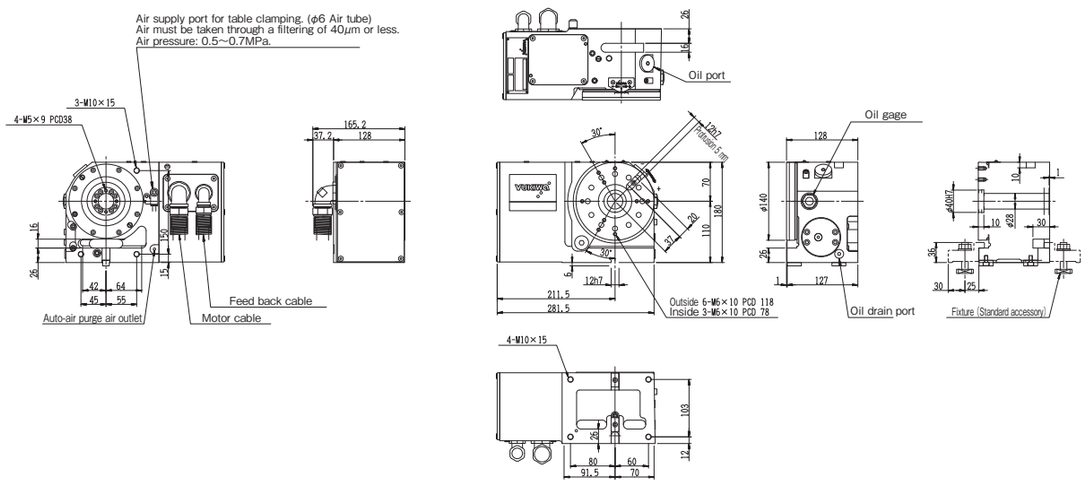

JNC170L-BTC6/BTC7/BTC8/BTC9/BTC1A/BQT6/BQT9/BQT1B
JNC(H)170L-BTC36/BTC37/BTC38/BTC39/BTC3A/BQT36/BQT39/BQT3B

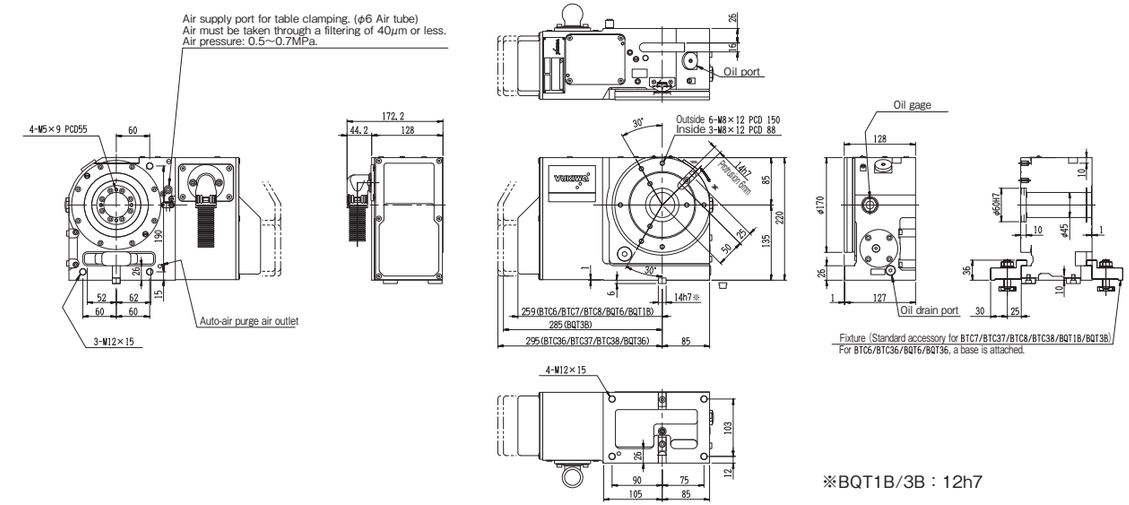

※BQT1B/3B：12h7

JNC(H)140L-BQT8

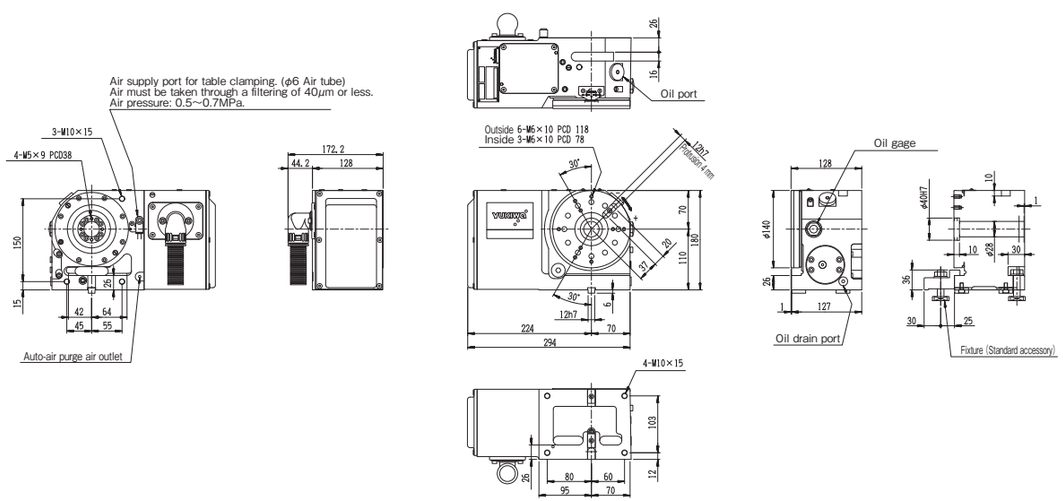

JNC170L-BQT8

JNC(H)200L-BTC33/BQT34

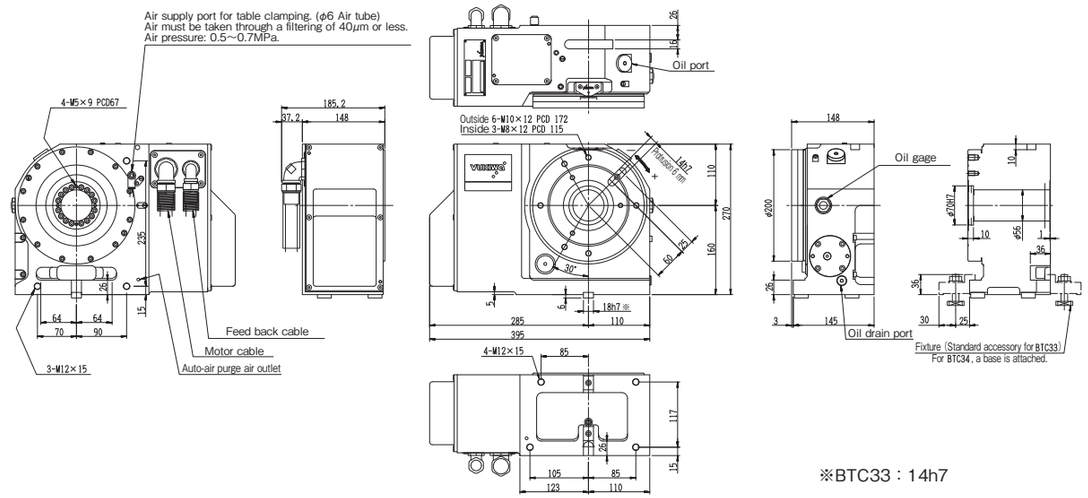

※BTC33：14h7

JNC(H)200L-BTC36/BTC37/BTC38/BTC39/BTC3A/BQT36/BQT39/BQT3B

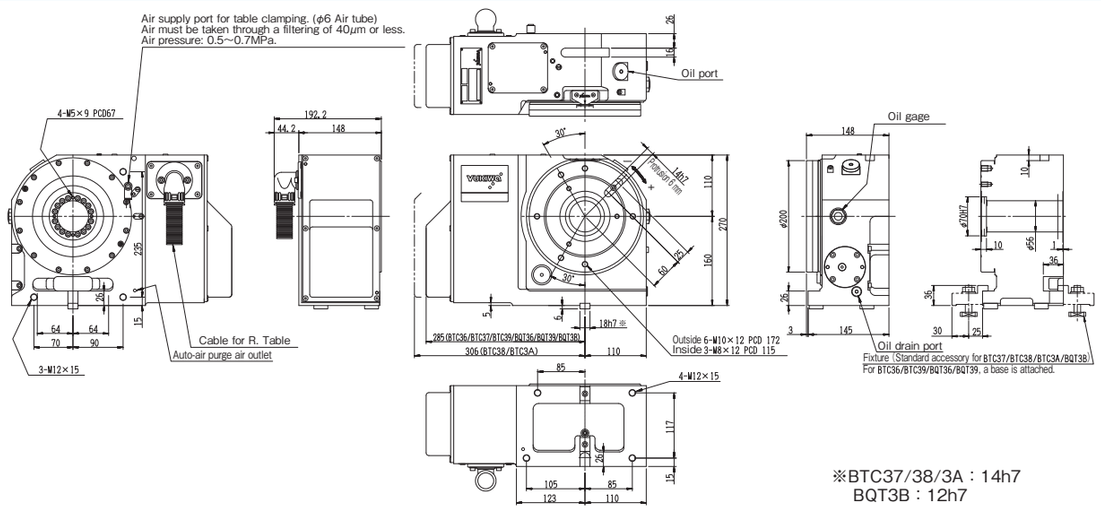

※BTC37/38/3A：14h7
BQT3B：12h7

JNC250L-BTC36/BTC37/BTC38/BTC39/BTC3A/BQT36/BQT39

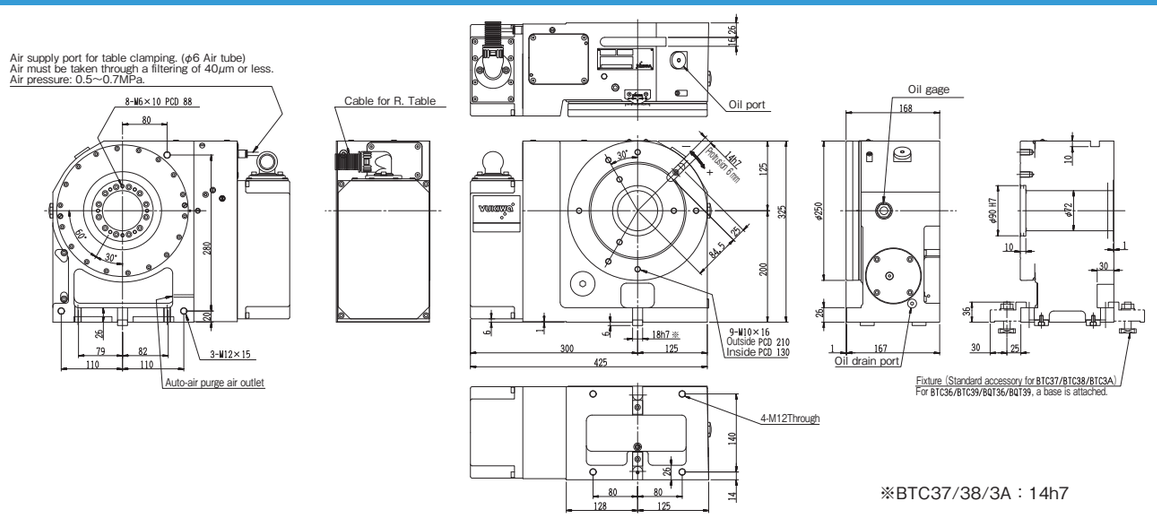

※BTC37/38/3A：14h7

JNC(H)250L-BTC56/BTC57/BTC59/BQT56/BQT59

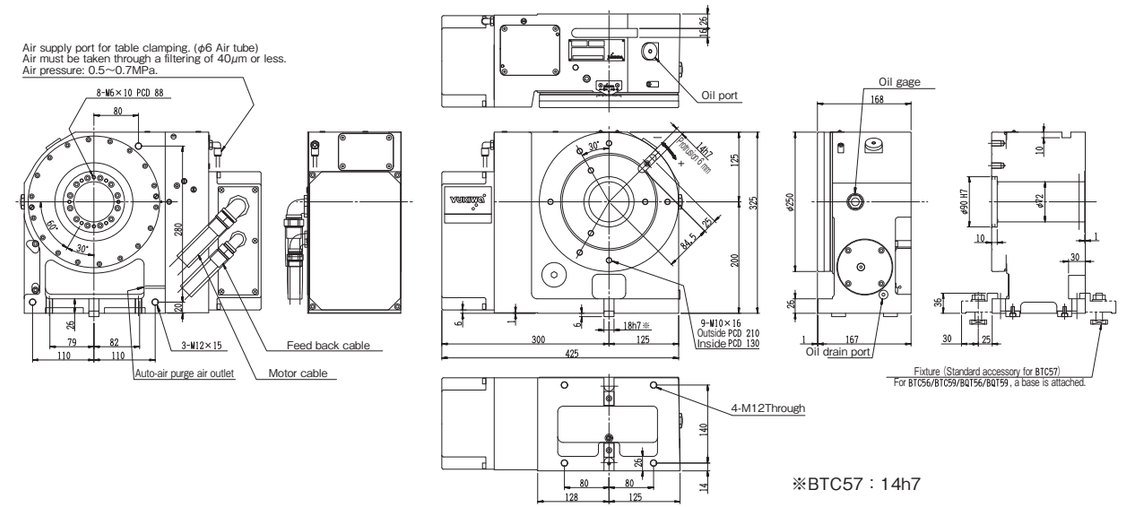

※BTC57：14h7

YNC(P)170L-BTC3/BTC33/BQT4/BQT34

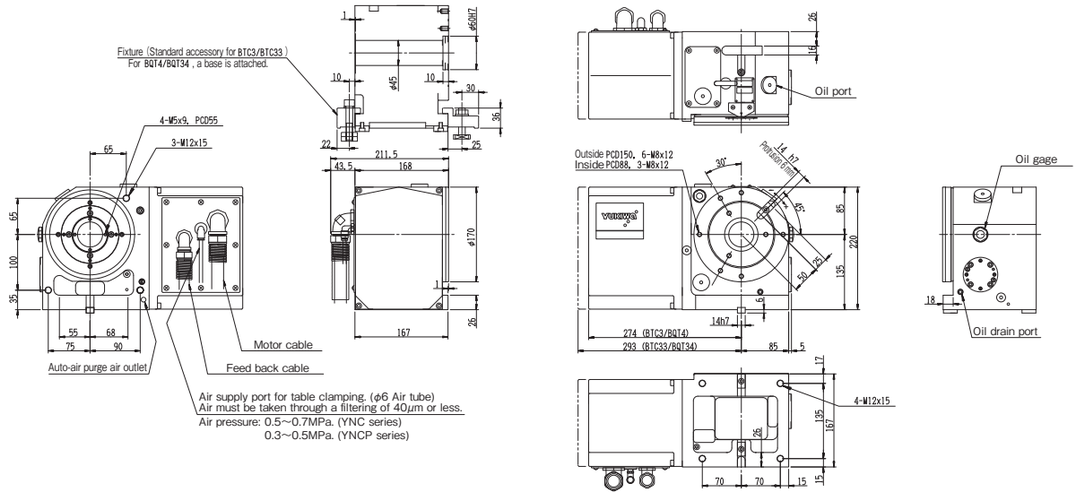

YNC(P)170L-BTC6/BTC36/BTC7/BTC37/BTC8/BTC38/BTC9/BTC39/BTC1A/BTC3A/BQT6/BQT36/BQT9/BQT39/BQT1B/BQT3B

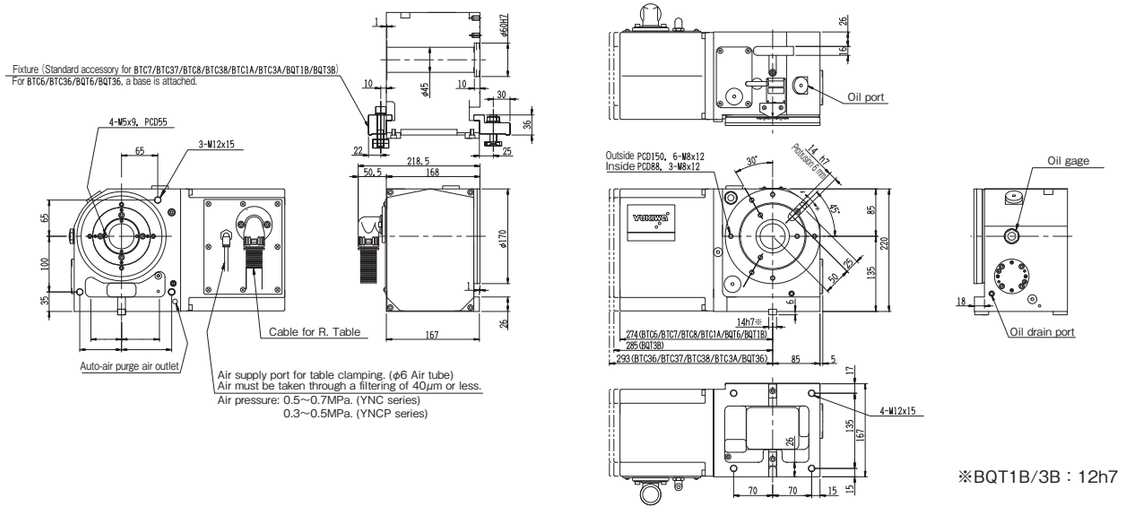

※BQT1B/3B：12h7

YNC(P)200L-BTC33/BTC56/BTC57/BTC59/BQT56/BQT59

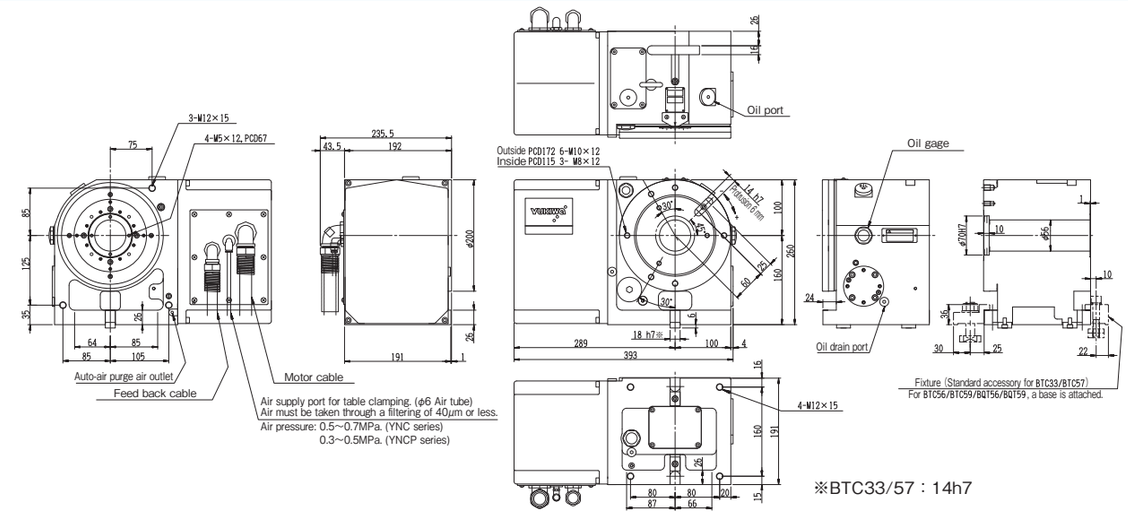

※BTC33/57：14h7

YNC(P)200L-BTC36/BTC37/BTC38/BTC39/BTC3A/BQT36/BQT39/BQT3B

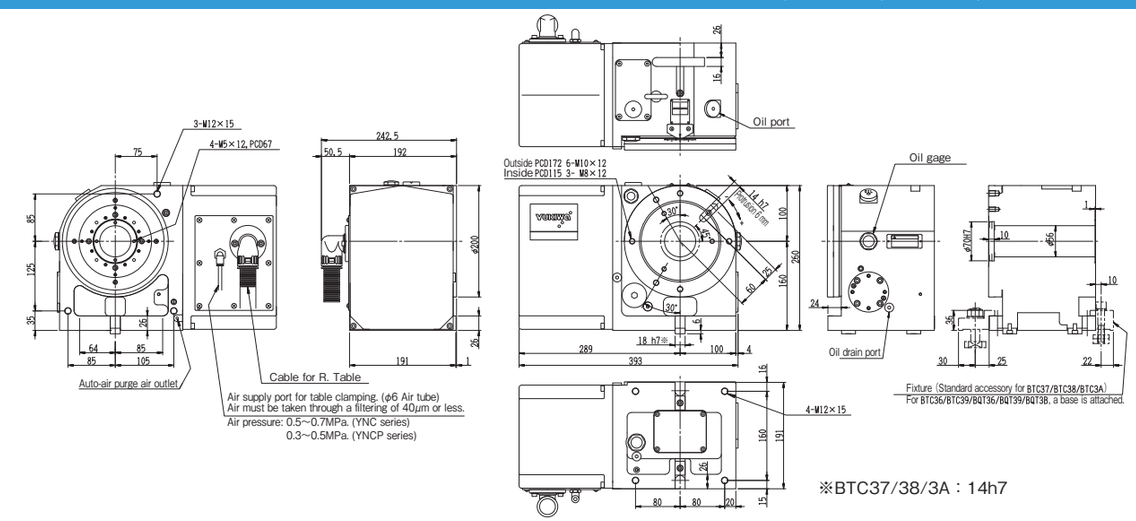

※BTC37/38/3A：14h7

YNC(P)250L-BTC56/BTC57/BTC59

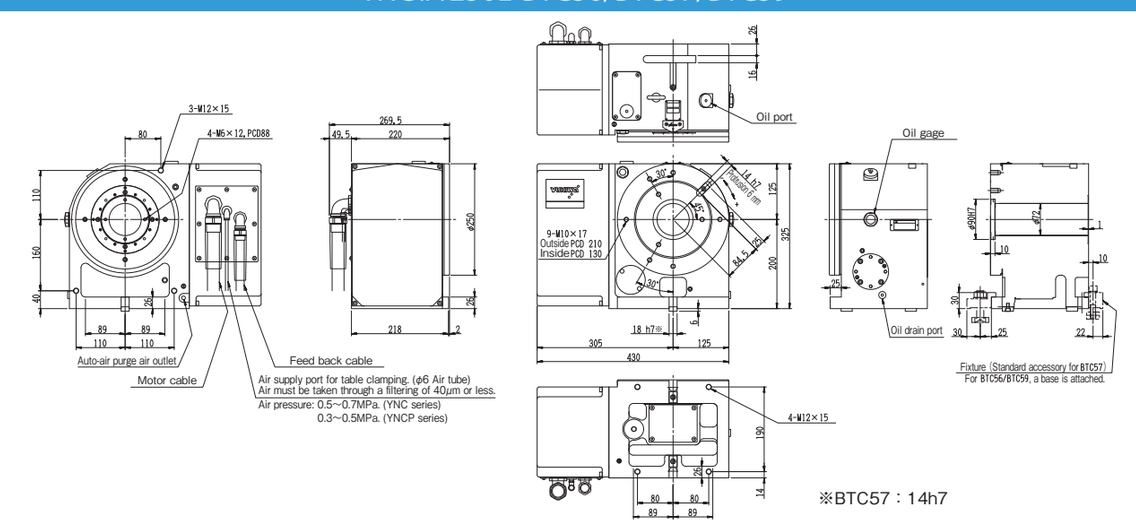

※BTC57：14h7